(19) Europäisches Patentamt
European Patent Office
Office européen des brevets

(11) Veröffentlichungsnummer: **0 160 177**
A3

(12) EUROPÄISCHE PATENTANMELDUNG

(21) Anmeldenummer: **85102302.8**

(22) Anmeldetag: **01.03.85**

(51) Int. Cl.⁴: **D 06 F 47/00**

(30) Priorität: **28.04.84 DE 3415856**

(43) Veröffentlichungstag der Anmeldung:
06.11.85 Patentblatt 85/45

(88) Veröffentlichungstag des später veröffentlichten Recherchenberichts: **01.07.87**

(84) Benannte Vertragsstaaten:
AT BE CH DE FR GB IT LI NL SE

(71) Anmelder: **Senkingwerk GmbH**
Senkingstrasse 1-3
D-3200 Hildesheim(DE)

(72) Erfinder: **Steinort, Hans, Dipl.-Ing.**
St.-Georg-Strasse 26
D-3200 Hildesheim(DE)

(54) Verfahren zum Entfernen eines entwässerten Wäschepostens aus dem Pressbehälter.

(57) Der Preßbehälter (3) einer Kolbenpresse sitzt auf einer gelochten Preßplatte (1). Durch den hohen Preßdruck des Preßhauptes (5) dringt das Gewebe des Wäschepostens (4) teilweise in die Lochungen (2) der Preßplatte (1) ein. Um den Wäscheposten schonend von der Preßplatte zu entfernen, wird zunächst der Wäscheposten etwas von der Preßplatte (1) angehoben, indem Preßhaupt (5) und Preßbehälter (3) gleichzeitig hochfahren werden und erst in einer Mittelstellung das Preßhaupt (5) stehen bleibt während der Preßbehälter (3) weiter hochfährt. Der auf diese Weise ausgestoßene und aufgelockerte Wäscheposten kann gefahrlos seitlich von der Preßplatte abgeschoben werden.

Fig. 2

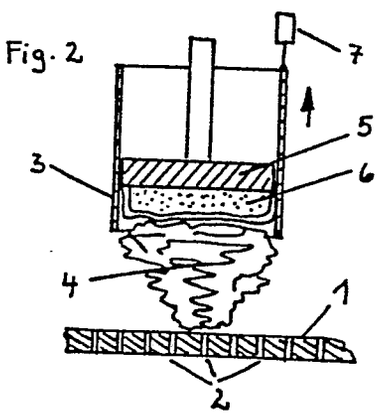

EP 0 160 177 A3

Europäisches Patentamt

EUROPÄISCHER RECHERCHENBERICHT

0160177

Nummer der Anmeldung

EP 85 10 2302

EINSCHLÄGIGE DOKUMENTE

Kategorie	Kennzeichnung des Dokuments mit Angabe, soweit erforderlich, der maßgeblichen Teile	Betrifft Anspruch	KLASSIFIKATION DER ANMELDUNG (Int. Cl.4)
A	DE-A-1 485 073 (MEYER) * Figuren; Seite 4, Zeile 15 - Seite 5, Zeile 30 *	1,2	D 06 F 47/00
A	FR-A-1 392 440 (FREDHOLM) * Figuren 7-13; Seite 3, Zeilen 12-26 *	1,2	
A	EP-A-0 051 721 (SENKINGWERK) * Figuren 2a-2f; Seite 4 *	1,2	
A,D	DE-A-2 948 671 (ARENDT)		
A,D	DE-A-2 602 845 (MEYER)		

RECHERCHIERTE SACHGEBIETE (Int. Cl.4)
D 06 F

Der vorliegende Recherchenbericht wurde für alle Patentansprüche erstellt.

Recherchenort	Abschlußdatum der Recherche	Prüfer
DEN HAAG	03-04-1987	COURRIER, G.L.A.

KATEGORIE DER GENANNTEN DOKUMENTE

X : von besonderer Bedeutung allein betrachtet
Y : von besonderer Bedeutung in Verbindung mit einer anderen Veröffentlichung derselben Kategorie
A : technologischer Hintergrund
O : nichtschriftliche Offenbarung
P : Zwischenliteratur
T : der Erfindung zugrunde liegende Theorien oder Grundsätze

E : älteres Patentdokument, das jedoch erst am oder nach dem Anmeldedatum veröffentlicht worden ist
D : in der Anmeldung angeführtes Dokument
L : aus andern Gründen angeführtes Dokument

& : Mitglied der gleichen Patentfamilie, übereinstimmendes Dokument

EPA Form 1503 03 82