(19) Europäisches Patentamt
European Patent Office
Office européen des brevets

(11) EP 0 728 507 A3

(12) **EUROPÄISCHE PATENTANMELDUNG**

(88) Veröffentlichungstag A3:
11.12.1996 Patentblatt 1996/50

(43) Veröffentlichungstag A2:
28.08.1996 Patentblatt 1996/35

(21) Anmeldenummer: **96101562.5**

(22) Anmeldetag: **03.02.1996**

(51) Int. Cl.[6]: **A63H 33/06**, A63H 33/10

(84) Benannte Vertragsstaaten:
AT BE CH DE DK ES FR GB GR IE IT LI NL PT SE

(30) Priorität: **25.02.1995 DE 19506701**

(71) Anmelder: **Geobra Brandstätter GmbH & Co. KG**
D-90513 Zirndorf (DE)

(72) Erfinder:
- **Manthei, Stefan**
D-90766 Fürth/Bay (DE)
- **Schön, Werner**
D-90587 Obermichelbach (DE)

(74) Vertreter: **Rau, Manfred, Dr. Dipl.-Ing.**
Rau, Schneck & Hübner
Patentanwälte
Königstrasse 2
90402 Nürnberg (DE)

(54) **Baukastenartiges Spielsystem**

(57) Bei einem baukastenartigen Spielsystem zur Erstellung von Gebäuden, Fahrzeugaufbauten, Landschaftsteilen usw., umfassend Bauelemente aus Kunststoff, die mittels Rast-Steck-Verbindungselementen lösbar miteinander verbindbar sind, sind zur Erzielung eines vorbildgetreuen Erscheinungsbildes mit vertretbarem Kostenaufwand und dauerhaften Rast- und Halteeigenschaften Verbindungselemente (1) vorgesehen, welche erste Rastelemente (3) an ihrer einen Seite zur leicht lösbaren Verbindung mit korrespondierenden ersten Rastausnehmungen (15) an den Bauelementen (13) und zweite Rasteinrichtungen (10) zur schwer lösbaren Verbindung mit korrespondierenden zweiten Rastausnehmungen (20) der Bauelemente an ihrer anderen Seite aufweisen.

FIG.1

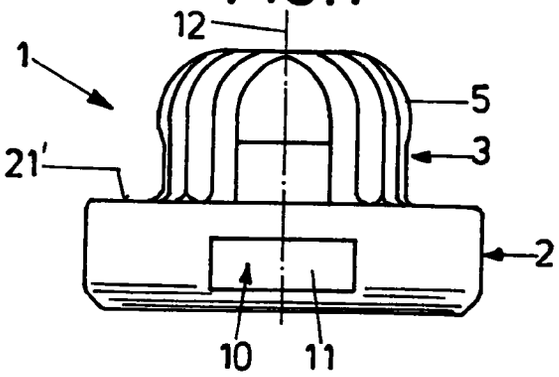

EP 0 728 507 A3

Europäisches Patentamt

EUROPÄISCHER RECHERCHENBERICHT

Nummer der Anmeldung
EP 96 10 1562

EINSCHLÄGIGE DOKUMENTE

Kategorie	Kennzeichnung des Dokuments mit Angabe, soweit erforderlich, der maßgeblichen Teile	Betrifft Anspruch	KLASSIFIKATION DER ANMELDUNG (Int.Cl.6)
X	US-A-3 717 066 (MAURER) * Spalte 3, Zeile 17 - Zeile 34 * ---	1-3,10	A63H33/06 A63H33/10
A	FR-A-2 512 684 (INTERLEGO A/S) * Abbildungen * ---	1-10	
A	DE-A-16 03 337 (LORENZ KG) * Abbildungen * ---	1-10	
A	US-A-4 484 407 (PETERSSON) * Abbildungen * -----	1-10	

RECHERCHIERTE SACHGEBIETE (Int.Cl.6)

A63H

Der vorliegende Recherchenbericht wurde für alle Patentansprüche erstellt

Recherchenort	Abschlußdatum der Recherche	Prüfer
DEN HAAG	15.Oktober 1996	Lasson, C

KATEGORIE DER GENANNTEN DOKUMENTE

X : von besonderer Bedeutung allein betrachtet
Y : von besonderer Bedeutung in Verbindung mit einer anderen Veröffentlichung derselben Kategorie
A : technologischer Hintergrund
O : nichtschriftliche Offenbarung
P : Zwischenliteratur

T : der Erfindung zugrunde liegende Theorien oder Grundsätze
E : älteres Patentdokument, das jedoch erst am oder nach dem Anmeldedatum veröffentlicht worden ist
D : in der Anmeldung angeführtes Dokument
L : aus andern Gründen angeführtes Dokument
.....
& : Mitglied der gleichen Patentfamilie, übereinstimmendes Dokument

EPO FORM 1503 03.82 (P04C03)