(19) Europäisches Patentamt
European Patent Office
Office européen des brevets

(11) EP 0 947 657 A3

(12) **EUROPÄISCHE PATENTANMELDUNG**

(88) Veröffentlichungstag A3:
29.03.2000 Patentblatt 2000/13

(43) Veröffentlichungstag A2:
06.10.1999 Patentblatt 1999/40

(21) Anmeldenummer: **99106303.3**

(22) Anmeldetag: **26.03.1999**

(51) Int. Cl.[7]: **E05F 15/12**

(84) Benannte Vertragsstaaten:
AT BE CH CY DE DK ES FI FR GB GR IE IT LI LU MC NL PT SE
Benannte Erstreckungsstaaten:
AL LT LV MK RO SI

(30) Priorität: **03.04.1998 DE 29806108 U**

(71) Anmelder: **VELUX Industri A/S**
2860 Soborg (DK)

(72) Erfinder: **Ostergaard, Brian**
Saltrup, 3230 Graested (DK)

(74) Vertreter:
Vonnemann, Gerhard, Dr.-Ing.
Dr. Vonnemann & Partner,
An der Alster 84
20099 Hamburg (DE)

(54) **Gehäuse zur Befestigung von Stellantrieben zur Betätigung von Fenstern**

(57) Ein Gehäuse zur Befestigung von Stellantrieben an Fenstern, insbesondere für die Betätigung von Dreh-Kipp-Fenstern kann bei unterschiedlichen Fensterprofilen universell eingesetzt werden, indem das Gehäuse aus mindestens einem Montageprofil (1) zur Befestigung des Stellantriebs (5, 6) und einem Deckelprofil (2) zur Abdeckung des Stellantriebs (5, 6) besteht, wobei mindestens eines der Profile als Stangpreßprofil ausgebildet ist.

Fig. 1

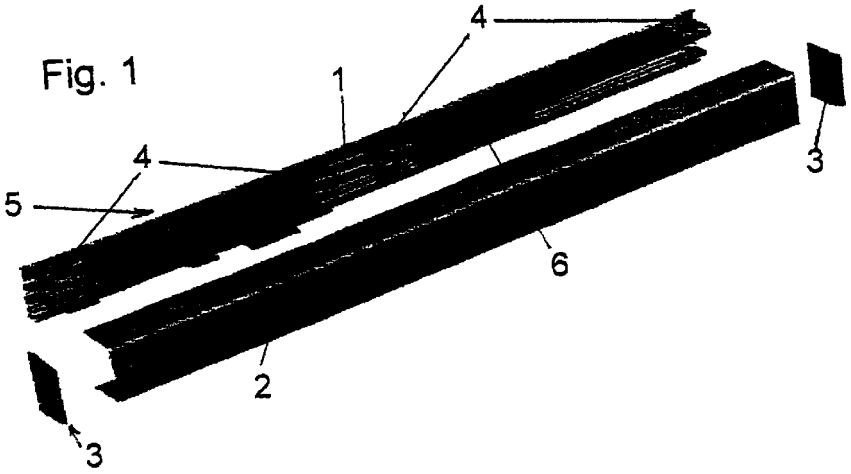

EP 0 947 657 A3

Europäisches Patentamt

EUROPÄISCHER RECHERCHENBERICHT

Nummer der Anmeldung
EP 99 10 6303

EINSCHLÄGIGE DOKUMENTE

Kategorie	Kennzeichnung des Dokuments mit Angabe, soweit erforderlich, der maßgeblichen Teile	Betrifft Anspruch	KLASSIFIKATION DER ANMELDUNG (Int.Cl.6)
X Y	DE 195 00 945 A (GEZE GMBH & CO) 29. Februar 1996 (1996-02-29) * Spalte 3, Zeile 3 - Zeile 9; Anspruch 11; Abbildungen 1-3 * ---	1,3,10, 11 2,4-7, 13,14	E05F15/12
Y	EP 0 544 134 A (GRETSCH UNITAS GMBH) 2. Juni 1993 (1993-06-02) * Spalte 3, Zeile 48 - Zeile 49; Abbildungen 1-5 * ---	2,13,14	
Y	DE 86 31 164 U (HAUTAU) 15. Januar 1987 (1987-01-15) * Seite 5, Zeile 15 - Seite 6, Zeile 3 * * Seite 8, Zeile 4 - Zeile 9; Abbildungen 1-4 * ---	4-7	
A	EP 0 622 260 A (WEBASTO KAROSSERIESYSTEME) 2. November 1994 (1994-11-02) ---	8	
A	FR 2 701 732 A (HOUDAILLE LELAURAIN) 26. August 1994 (1994-08-26) * Seite 3, Zeile 26 - Zeile 35 * * Seite 4, Zeile 32 - Seite 5; Abbildung 1 * -----	1-8	RECHERCHIERTE SACHGEBIETE (Int.Cl.6) E05F

Der vorliegende Recherchenbericht wurde für alle Patentansprüche erstellt

Recherchenort	Abschlußdatum der Recherche	Prüfer
DEN HAAG	24. Januar 2000	Guillaume, G

KATEGORIE DER GENANNTEN DOKUMENTE

X : von besonderer Bedeutung allein betrachtet
Y : von besonderer Bedeutung in Verbindung mit einer anderen Veröffentlichung derselben Kategorie
A : technologischer Hintergrund
O : nichtschriftliche Offenbarung
P : Zwischenliteratur

T : der Erfindung zugrunde liegende Theorien oder Grundsätze
E : älteres Patentdokument, das jedoch erst am oder nach dem Anmeldedatum veröffentlicht worden ist
D : in der Anmeldung angeführtes Dokument
L : aus anderen Gründen angeführtes Dokument

& : Mitglied der gleichen Patentfamilie, übereinstimmendes Dokument

EPO FORM 1503 03.82 (P04C03)

ANHANG ZUM EUROPÄISCHEN RECHERCHENBERICHT ÜBER DIE EUROPÄISCHE PATENTANMELDUNG NR. EP 99 10 6303

In diesem Anhang sind die Mitglieder der Patentfamilien der im obengenannten europäischen Recherchenbericht angeführten Patentdokumente angegeben.
Die Angaben über die Familienmitglieder entsprechen dem Stand der Datei des Europäischen Patentamts am
Diese Angaben dienen nur zur Unterrichtung und erfolgen ohne Gewähr.

24-01-2000

Im Recherchenbericht angeführtes Patentdokument	Datum der Veröffentlichung	Mitglied(er) der Patentfamilie	Datum der Veröffentlichung
DE 19500945 A	29-02-1996	DE 19500944 A	29-02-1996
EP 0544134 A	02-06-1993	DE 9114625 U	16-01-1992
		AT 124492 T	15-07-1995
		DE 59202719 D	03-08-1995
DE 8631164 U	15-01-1987	KEINE	
EP 0622260 A	02-11-1994	DE 4314146 A	03-11-1994
FR 2701732 A	26-08-1994	KEINE	

EPO FORM P0461

Für nähere Einzelheiten zu diesem Anhang : siehe Amtsblatt des Europäischen Patentamts, Nr.12/82