(19) Europäisches Patentamt
European Patent Office
Office européen des brevets

(11) EP 1 426 510 A3

(12) **EUROPÄISCHE PATENTANMELDUNG**

(88) Veröffentlichungstag A3:
08.02.2006 Patentblatt 2006/06

(43) Veröffentlichungstag A2:
09.06.2004 Patentblatt 2004/24

(21) Anmeldenummer: **03027387.4**

(22) Anmeldetag: **27.11.2003**

(51) Int Cl.:
E04B 1/348 *(2006.01)* ***E04H 9/02*** *(2006.01)*
E04B 1/61 *(2006.01)*

(84) Benannte Vertragsstaaten:
AT BE BG CH CY CZ DE DK EE ES FI FR GB GR HU IE IT LI LU MC NL PT RO SE SI SK TR
Benannte Erstreckungsstaaten:
AL LT LV MK

(30) Priorität: **27.11.2002 DE 10255335**

(71) Anmelder: **ZIPP House GmbH**
86150 Augsburg (DE)

(72) Erfinder: **Seitz, Karl**
81243 München (DE)

(74) Vertreter: **Pätzold, Herbert**
Steubstrasse 10
82166 Gräfelfing (DE)

(54) **Gebäude aufgebaut aus einzelnen Baumodulen**

(57) Die Erfindung betrifft ein aus einer Vielzahl von einzelnen Baumodulen aufgebautes ein- oder mehrstökkiges Gebäude. Die einzelnen Baumodule bestehen jeweils aus einer waagerechten Bodenplatte und einer oder mehreren senkrechten Wandplatten, die mit der Bodenplatte eine biegsteife Baueinheit bilden, wobei jeweils entlang Schmalseiten der Boden- und/oder Wandplatten Anschlussprofile vorhanden sind und jeweils quer zu den Anschlussprofilen sich in die Bodenund/oder Wandplatten erstreckende Ausnehmungen vorhanden sind. In den Ausnehmungen sind zur festen Verbindung benachbart liegender Baumodule Verbindungselemente angeordnet, die zwischen den Baumodulen des Gebäudes ein in horizontalen und vertikalen Ebenen liegendes dreidimensionales Netzwerk von Verbindungsstellen bilden. Die Verbindungselemente sind durch in den Baumodulen vorhandenen verlorenen Schalungsteile in ihrer Lage im Millimeterbereich lagegenau angeordnet und sind zwischen benachbarten Baumodulen in horizontaler und vertikaler Richtung selbstzentrierend ausgebildet.

Das Gebäudefundament kann aus wenigstens zwei parallelen Betonstreifen entlang wenigstens zweier gegenüberliegender Außenseiten des Gebäudes bestehen. Bei erdbebengefährdeten Gebäuden können sich erfindungsgemäß Kugeln zwischen dem Streifenfundament und dem Gebäudeboden befinden.

Fig. 13

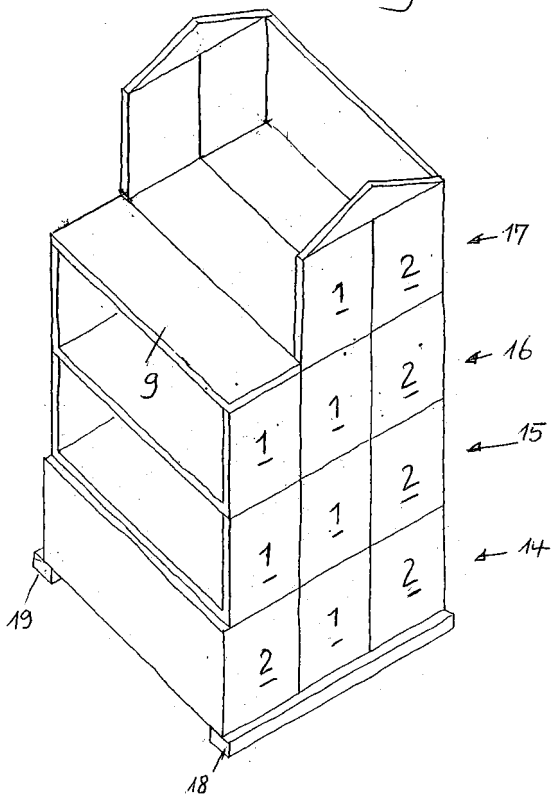

EP 1 426 510 A3

Europäisches Patentamt

EUROPÄISCHER RECHERCHENBERICHT

Nummer der Anmeldung
EP 03 02 7387

EINSCHLÄGIGE DOKUMENTE

Kategorie	Kennzeichnung des Dokuments mit Angabe, soweit erforderlich, der maßgeblichen Teile	Betrifft Anspruch	KLASSIFIKATION DER ANMELDUNG (IPC)
X Y	US 4 073 102 A (FISHER ET AL) 14. Februar 1978 (1978-02-14) * Spalte 4, Zeile 46 - Spalte 8, Zeile 6; Abbildungen 1,9,10 * -----	1-3,6, 10,11,21 4,8,9, 17-20	E04B1/348 E04H9/02 E04B1/61
Y	DE 88 14 835 U1 (DYCKERHOFF & WIDMANN AG, 8000 MUENCHEN, DE) 9. März 1989 (1989-03-09) * das ganze Dokument * -----	4,20	
Y A	US 2 064 791 A (FABER HERBERT ALFRED) 15. Dezember 1936 (1936-12-15) * das ganze Dokument * -----	8,9 19,21	
Y	US 6 321 492 B1 (ROBINSON WILLIAM HENRY) 27. November 2001 (2001-11-27) * Zusammenfassung; Abbildungen 1,9,10 * -----	17-19	
A	DE 23 23 994 A1 (PUEHRINGER, PETER, 6750 KAISERSLAUTERN; MAMMACH, WINFRIED, 1000 BERLIN) 28. November 1974 (1974-11-28) * Seite 10; Abbildungen 9,10 * -----	5	
A	EP 0 233 835 A (HENNING MAERKISCHE KIES SAND; MARKISCHE KIES- UND SANDWERKE HENNING &) 26. August 1987 (1987-08-26) * Zusammenfassung; Abbildung 7 * -----	8,9	
A	US 4 021 976 A (COLMA ET AL) 10. Mai 1977 (1977-05-10) * Zusammenfassung; Abbildungen 1,2 * -----		

RECHERCHIERTE SACHGEBIETE (IPC)

E04B
E04H
E04G

Der vorliegende Recherchenbericht wurde für alle Patentansprüche erstellt

Recherchenort	Abschlußdatum der Recherche	Prüfer
München	15. Dezember 2005	Khera, D

KATEGORIE DER GENANNTEN DOKUMENTE

X : von besonderer Bedeutung allein betrachtet
Y : von besonderer Bedeutung in Verbindung mit einer anderen Veröffentlichung derselben Kategorie
A : technologischer Hintergrund
O : nichtschriftliche Offenbarung
P : Zwischenliteratur

T : der Erfindung zugrunde liegende Theorien oder Grundsätze
E : älteres Patentdokument, das jedoch erst am oder nach dem Anmeldedatum veröffentlicht worden ist
D : in der Anmeldung angeführtes Dokument
L : aus anderen Gründen angeführtes Dokument
.....
& : Mitglied der gleichen Patentfamilie, übereinstimmendes Dokument

1

EPO FORM 1503 03.82 (P04C03)

ANHANG ZUM EUROPÄISCHEN RECHERCHENBERICHT ÜBER DIE EUROPÄISCHE PATENTANMELDUNG NR. EP 03 02 7387

In diesem Anhang sind die Mitglieder der Patentfamilien der im obengenannten europäischen Recherchenbericht angeführten Patentdokumente angegeben.
Die Angaben über die Familienmitglieder entsprechen dem Stand der Datei des Europäischen Patentamts am
Diese Angaben dienen nur zur Unterrichtung und erfolgen ohne Gewähr.

15-12-2005

Im Recherchenbericht angeführtes Patentdokument		Datum der Veröffentlichung	Mitglied(er) der Patentfamilie		Datum der Veröffentlichung
US 4073102	A	14-02-1978	KEINE		
DE 8814835	U1	09-03-1989	KEINE		
US 2064791	A	15-12-1936	KEINE		
US 6321492	B1	27-11-2001	AU	8653698 A	01-03-1999
			CN	1119485 C	27-08-2003
			EP	1002174 A1	24-05-2000
			JP	2001512806 T	28-08-2001
			WO	9907966 A1	18-02-1999
			TR	200000330 T2	22-05-2000
DE 2323994	A1	28-11-1974	KEINE		
EP 0233835	A	26-08-1987	DD	253444 A5	20-01-1988
			DE	3605166 A1	27-08-1987
US 4021976	A	10-05-1977	AU	498455 B2	15-03-1979
			AU	8376975 A	10-02-1977
			CA	1068465 A1	24-12-1979
			CH	591607 A5	30-09-1977
			DE	2528099 A1	19-08-1976
			ES	213818 Y	16-11-1976
			FR	2300858 A1	10-09-1976
			GB	1512985 A	01-06-1978
			IT	1045178 B	10-05-1980
			NL	7515030 A	13-08-1976
			YU	162375 A1	28-02-1982

EPO FORM P0461

Für nähere Einzelheiten zu diesem Anhang : siehe Amtsblatt des Europäischen Patentamts, Nr.12/82