(19) Europäisches Patentamt
European Patent Office
Office européen des brevets

(11) EP 1 880 960 A3

(12) **EUROPÄISCHE PATENTANMELDUNG**

(88) Veröffentlichungstag A3:
17.06.2009 Patentblatt 2009/25

(43) Veröffentlichungstag A2:
23.01.2008 Patentblatt 2008/04

(21) Anmeldenummer: **07112411.9**

(22) Anmeldetag: **13.07.2007**

(51) Int Cl.:
B65H 5/22 *(2006.01)* ***B65H 11/00*** *(2006.01)*

(84) Benannte Vertragsstaaten:
AT BE BG CH CY CZ DE DK EE ES FI FR GB GR HU IE IS IT LI LT LU LV MC MT NL PL PT RO SE SI SK TR
Benannte Erstreckungsstaaten:
AL BA HR MK RS

(30) Priorität: **22.07.2006 DE 102006033940**

(71) Anmelder: **KOENIG & BAUER-ALBERT AKTIENGESELLSCHAFT**
97080 Würzburg (DE)

(72) Erfinder:
- **Weiss, Josef**
  AT-3920, Groß Gerungs (AT)
- **Dorninger, Richard**
  AT-2354, Guntramsdorf (AT)

(54) **Vorrichtung zum Zuführen eines geschuppten Bogenstroms**

(57) Die Erfindung betrifft eine Vorrichtung zum Zuführen eines geschuppten Bogenstromes von einem Bogenstapel zu einem Anlegtisch einer Bogen verarbeitenden Maschine mit einem Bändertisch, der mindestens mit einem luftdurchlässigen, in einer Bogentransportrichtung umlaufend angetriebenen Saugband, und mit mindestens zwei hintereinander angeordneten mit Saugöffnungen versehenen sowie mit Saugluft beaufschlagbaren Saugkästen ausgestattet ist, wobei ein erster Saugkasten dem Bogenstapel nachgeordnet und ein zweiter Saugkasten dem Anlegtisch vorgeordnet ist.

Aufgabe der Erfindung ist es, eine gattungsgemäße Vorrichtung zum Zuführen eines geschuppten Bogenstroms mit einfachen Mitteln so auszugestalten, dass der jeweils vorderste Bogen einer Bogenstaffel problemlos an den Anlegmarken angelegt und ggf. nach der Seitenkante ausgerichtet werden kann.

Erfindungsgemäß wird die Aufgabe dadurch gelöst, dass im zweiten Saugkasten (9) die eine wirksame Saugfläche (F) aufweisenden Saugöffnungen (10) über eine Breite (b) der Spur des Saugbandes (3) so vorgesehen sind, dass sich die Summe der wirksamen Saugflächen (F) in Bogenförderrichtung (17) verringern.

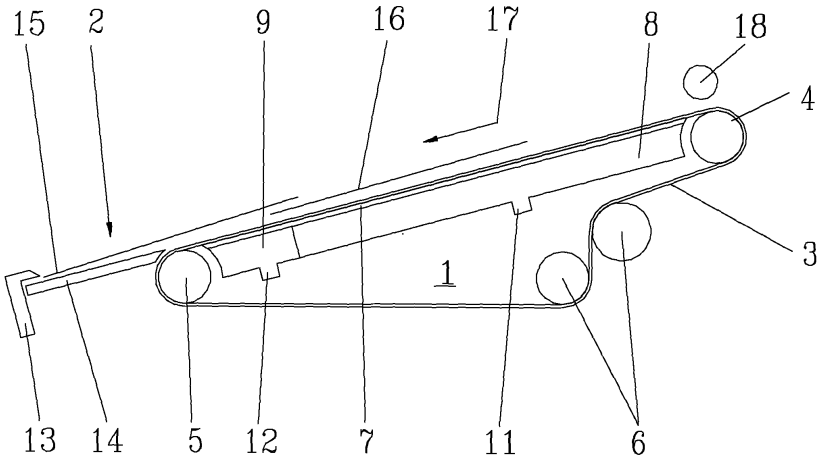

Fig. 1

EP 1 880 960 A3

Europäisches Patentamt
European Patent Office
Office européen des brevets

EUROPÄISCHER RECHERCHENBERICHT

Nummer der Anmeldung
EP 07 11 2411

EINSCHLÄGIGE DOKUMENTE

Kategorie	Kennzeichnung des Dokuments mit Angabe, soweit erforderlich, der maßgeblichen Teile	Betrifft Anspruch	KLASSIFIKATION DER ANMELDUNG (IPC)
D,A	DE 38 38 078 A1 (MABEG MASCHINENBAU GMBH NACHF [DE] ROLAND MAN DRUCKMASCH [DE]) 1. Juni 1989 (1989-06-01) * das ganze Dokument *	1-3	INV. B65H5/22 B65H11/00
A	DE 196 16 714 A1 (HEIDELBERGER DRUCKMASCH AG [DE]) 6. November 1997 (1997-11-06) * das ganze Dokument *	1-3	
A	EP 0 773 177 A (MARTIN FAMILY TRUST [US]) 14. Mai 1997 (1997-05-14) * Spalte 10, Zeilen 47-58; Abbildungen 5,10 *	1	
			RECHERCHIERTE SACHGEBIETE (IPC)
			B65H

Der vorliegende Recherchenbericht wurde für alle Patentansprüche erstellt

Recherchenort	Abschlußdatum der Recherche	Prüfer
Den Haag	12. Mai 2009	Athanasiadis, A

KATEGORIE DER GENANNTEN DOKUMENTE

X : von besonderer Bedeutung allein betrachtet
Y : von besonderer Bedeutung in Verbindung mit einer anderen Veröffentlichung derselben Kategorie
A : technologischer Hintergrund
O : nichtschriftliche Offenbarung
P : Zwischenliteratur

T : der Erfindung zugrunde liegende Theorien oder Grundsätze
E : älteres Patentdokument, das jedoch erst am oder nach dem Anmeldedatum veröffentlicht worden ist
D : in der Anmeldung angeführtes Dokument
L : aus anderen Gründen angeführtes Dokument

& : Mitglied der gleichen Patentfamilie, übereinstimmendes Dokument

2

EPO FORM 1503 03.82 (P04C03)

ANHANG ZUM EUROPÄISCHEN RECHERCHENBERICHT ÜBER DIE EUROPÄISCHE PATENTANMELDUNG NR. EP 07 11 2411

In diesem Anhang sind die Mitglieder der Patentfamilien der im obengenannten europäischen Recherchenbericht angeführten Patentdokumente angegeben.
Die Angaben über die Familienmitglieder entsprechen dem Stand der Datei des Europäischen Patentamts am
Diese Angaben dienen nur zur Unterrichtung und erfolgen ohne Gewähr.

12-05-2009

Im Recherchenbericht angeführtes Patentdokument		Datum der Veröffentlichung	Mitglied(er) der Patentfamilie		Datum der Veröffentlichung
DE 3838078	A1	01-06-1989	KEINE		
DE 19616714	A1	06-11-1997	KEINE		
EP 0773177	A	14-05-1997	CA	2173554 A1	09-05-1997
			JP	9151010 A	10-06-1997

EPO FORM P0461

Für nähere Einzelheiten zu diesem Anhang : siehe Amtsblatt des Europäischen Patentamts, Nr.12/82