(19) Europäisches Patentamt
European Patent Office
Office européen des brevets

(11) **EP 2 347 675 A3**

(12) **EUROPÄISCHE PATENTANMELDUNG**

(88) Veröffentlichungstag A3:
29.05.2013 Patentblatt 2013/22

(43) Veröffentlichungstag A2:
27.07.2011 Patentblatt 2011/30

(21) Anmeldenummer: **10015309.7**

(22) Anmeldetag: **04.12.2010**

(51) Int Cl.:
A47B 88/20 *(2006.01)*

(84) Benannte Vertragsstaaten:
AL AT BE BG CH CY CZ DE DK EE ES FI FR GB GR HR HU IE IS IT LI LT LU LV MC MK MT NL NO PL PT RO RS SE SI SK SM TR
Benannte Erstreckungsstaaten:
BA ME

(30) Priorität: **20.01.2010 DE 202010001228 U**

(71) Anmelder: **Hailo-Werk Rudolf Loh GmbH & Co. KG**
35708 Haiger (DE)

(72) Erfinder: **Moos, Jens**
35686 Dillenburg (DE)

(74) Vertreter: **Von Rohr**
Patentanwälte Partnerschaft
Rüttenscheider Straße 62
45130 Essen (DE)

(54) **Aufnahmerahmen zur Montage in einer Schublade**

(57) Die Erfindung betrifft einen Aufnahmerahmen zur Montage in einer Schublade (1), insbesondere für einen Küchenunterschrank, wobei die Schublade (1) je eine Schubladenzarge (3) an jeder Längsseite, eine vordere Querstrebe, vorzugsweise gebildet von einer Vorderwand (5), und eine hintere Querstrebe, vorzugsweise gebildet von einer Rückwand (6), aufweist, wobei die genannten Teile miteinander verbunden sind und eine Rahmenkonstruktion bilden, mit den Schubladenzargen (3) zugeordneten Längswänden (7) oder Längsträgern, den Querstreben zugeordneten Querwänden (8, 9) oder Querträgern und einer die Längswände (7) und die Querwände (8, 9) miteinander verbindenden Decke (10), die den Freiraum zwischen den Längs- und Querwänden (7; 8, 9) überdeckt, wobei die Decke (10) mehrere Aussparungen (11) in passender Anordnung und mit passender Form und Größe zur Aufnahme von Behältern (12), insbesondere von Abfallsammenbehältern, aufweist. Diese ist erfindungsgemäß dadurch optimiert, dass der Aufnahmerahmen eine Stufe (13) zwischen einem der vorderen Querwand (8) zugewandten vorderen Abschnitt (14) größerer Einbauhöhe und einem der hinteren Querwand (9) zugewandten hinteren Abschnitt (15) geringerer Einbauhöhe aufweist und dass sowohl im vorderen Abschnitt (14) als auch im hinteren Abschnitt (15) Aussparungen für Behälter (12) vorgesehen sind.

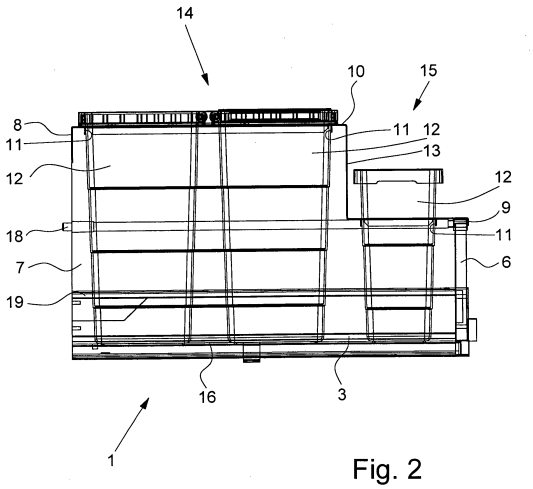

Fig. 2

EP 2 347 675 A3

Europäisches Patentamt
European Patent Office
Office européen des brevets

EUROPÄISCHER RECHERCHENBERICHT

Nummer der Anmeldung
EP 10 01 5309

EINSCHLÄGIGE DOKUMENTE

Kategorie	Kennzeichnung des Dokuments mit Angabe, soweit erforderlich, der maßgeblichen Teile	Betrifft Anspruch	KLASSIFIKATION DER ANMELDUNG (IPC)
A	DE 20 2006 001172 U1 (WESTERMANN KG [DE]) 12. April 2007 (2007-04-12) * Zusammenfassung; Abbildungen *	1-12	INV. A47B88/20
A	EP 1 364 894 A1 (WESTERMANN KG [DE]) 26. November 2003 (2003-11-26) * Zusammenfassung; Abbildungen *	1-12	
A	DE 201 03 360 U1 (NOSS KUECHENTECHNIK GMBH [DE]) 28. März 2002 (2002-03-28) * das ganze Dokument *	1-12	
A	DE 94 14 004 U1 (LOH KG HAILO WERK [DE]) 16. Februar 1995 (1995-02-16) * das ganze Dokument *	1-12	
			RECHERCHIERTE SACHGEBIETE (IPC)
			A47B

Der vorliegende Recherchenbericht wurde für alle Patentansprüche erstellt

Recherchenort	Abschlußdatum der Recherche	Prüfer
München	22. April 2013	MacCormick, Duncan

KATEGORIE DER GENANNTEN DOKUMENTE

X : von besonderer Bedeutung allein betrachtet
Y : von besonderer Bedeutung in Verbindung mit einer anderen Veröffentlichung derselben Kategorie
A : technologischer Hintergrund
O : nichtschriftliche Offenbarung
P : Zwischenliteratur

T : der Erfindung zugrunde liegende Theorien oder Grundsätze
E : älteres Patentdokument, das jedoch erst am oder nach dem Anmeldedatum veröffentlicht worden ist
D : in der Anmeldung angeführtes Dokument
L : aus anderen Gründen angeführtes Dokument

& : Mitglied der gleichen Patentfamilie, übereinstimmendes Dokument

1

EPO FORM 1503 03.82 (P04C03)

ANHANG ZUM EUROPÄISCHEN RECHERCHENBERICHT ÜBER DIE EUROPÄISCHE PATENTANMELDUNG NR. EP 10 01 5309

In diesem Anhang sind die Mitglieder der Patentfamilien der im obengenannten europäischen Recherchenbericht angeführten Patentdokumente angegeben.
Die Angaben über die Familienmitglieder entsprechen dem Stand der Datei des Europäischen Patentamts am
Diese Angaben dienen nur zur Unterrichtung und erfolgen ohne Gewähr.

22-04-2013

Im Recherchenbericht angeführtes Patentdokument	Datum der Veröffentlichung	Mitglied(er) der Patentfamilie	Datum der Veröffentlichung
DE 202006001172 U1	12-04-2007	DE 202006001172 U1	12-04-2007
		EP 1792851 A1	06-06-2007
EP 1364894 A1	26-11-2003	KEINE	
DE 20103360 U1	28-03-2002	KEINE	
DE 9414004 U1	16-02-1995	CZ 3357 U1	12-07-1995
		DE 9414004 U1	16-02-1995
		IT MI940669 U1	11-04-1995

EPO FORM P0461

Für nähere Einzelheiten zu diesem Anhang : siehe Amtsblatt des Europäischen Patentamts, Nr.12/82