(19) Europäisches Patentamt
European Patent Office
Office européen des brevets

(11) EP 2 372 038 A3

(12) **EUROPÄISCHE PATENTANMELDUNG**

(88) Veröffentlichungstag A3:
02.04.2014 Patentblatt 2014/14

(43) Veröffentlichungstag A2:
05.10.2011 Patentblatt 2011/40

(21) Anmeldenummer: **11159642.5**

(22) Anmeldetag: **24.03.2011**

(51) Int Cl.:
E04F 13/08 *(2006.01)* ***E04F 13/14*** *(2006.01)*
E04B 2/96 *(2006.01)*

(84) Benannte Vertragsstaaten:
AL AT BE BG CH CY CZ DE DK EE ES FI FR GB GR HR HU IE IS IT LI LT LU LV MC MK MT NL NO PL PT RO RS SE SI SK SM TR
Benannte Erstreckungsstaaten:
BA ME

(30) Priorität: **27.03.2010 DE 202010004277 U**

(71) Anmelder: **Raico Bautechnik GmbH**
87772 Pfaffenhausen (DE)

(72) Erfinder:
- **Vögele, Rainer**
86470 Thannhausen (DE)
- **Sepp, Stefan**
88319 Aitrach (DE)

(74) Vertreter: **Charrier, Rapp & Liebau**
Patentanwälte
Fuggerstrasse 20
86150 Augsburg (DE)

(54) **Fassadenkonstruktion**

(57) Die Erfindung betrifft eine Fassadenkonstruktion mit einem Tragprofil (1), einer am Tragprofil (1) angeordneten Innendichtung (2), mindestens einer Dichtfolie (3) und einem am Tragprofil (1) befestigbaren Andrückprofil (7) zum Anpressen eines Fassadenelements (4) und eines Anschlussprofils (5) an das Tragprofil (1). Eine vereinfachte Montage der Dichtfolie wird dadurch ermöglicht, dass diese zwischen dem Tragprofil (1) und der Innendichtung (2) gehalten ist.

Fig. 1

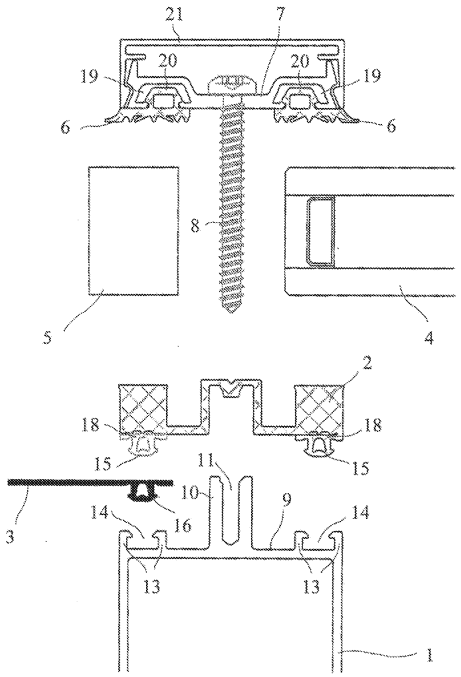

EP 2 372 038 A3

Europäisches Patentamt
European Patent Office
Office européen des brevets

EUROPÄISCHER RECHERCHENBERICHT

Nummer der Anmeldung
EP 11 15 9642

EINSCHLÄGIGE DOKUMENTE

Kategorie	Kennzeichnung des Dokuments mit Angabe, soweit erforderlich, der maßgeblichen Teile	Betrifft Anspruch	KLASSIFIKATION DER ANMELDUNG (IPC)
X	EP 1 127 991 A2 (EVG BAUPROFIL SYSTEM ENTWICKLU [AT]) 29. August 2001 (2001-08-29) * Spalte 6, Zeilen 28-34, Absätze 31,33; Abbildungen 1,2,4,5,7 * -----	1-3,5,6	INV. E04F13/08 E04F13/14 E04B2/96
X	DE 195 26 671 A1 (PYRATEKT GLASDACHKONSTRUKTION [DE]) 23. Januar 1997 (1997-01-23) * Spalte 2, Zeilen 42-49; Abbildung 3 * -----	1-3	
X	DE 34 06 017 A1 (RITTER ALUMINIUM GMBH [DE]) 29. August 1985 (1985-08-29) * Seite 6, Zeilen 20-24; Abbildungen 2,4 * -----	1,3,8	
A	CA 2 198 771 A1 (THERRIEN MARTIAL [CA]; PISCINES TREVI INC [CA]) 27. August 1998 (1998-08-27) * Abbildungen 1,2 * -----	1,4	
A	DE 20 2005 000604 U1 (SCHUECO INT KG [DE]) 24. Mai 2006 (2006-05-24) * das ganze Dokument * -----	1,5	RECHERCHIERTE SACHGEBIETE (IPC) E04B
A	WO 2005/061220 A1 (NEUGEBAUER JUERGEN [AT]) 7. Juli 2005 (2005-07-07) * das ganze Dokument * -----	1-9	

Der vorliegende Recherchenbericht wurde für alle Patentansprüche erstellt

Recherchenort	Abschlußdatum der Recherche	Prüfer
München	6. Februar 2014	Bourgoin, J

KATEGORIE DER GENANNTEN DOKUMENTE

X : von besonderer Bedeutung allein betrachtet
Y : von besonderer Bedeutung in Verbindung mit einer anderen Veröffentlichung derselben Kategorie
A : technologischer Hintergrund
O : nichtschriftliche Offenbarung
P : Zwischenliteratur

T : der Erfindung zugrunde liegende Theorien oder Grundsätze
E : älteres Patentdokument, das jedoch erst am oder nach dem Anmeldedatum veröffentlicht worden ist
D : in der Anmeldung angeführtes Dokument
L : aus anderen Gründen angeführtes Dokument
.....
& : Mitglied der gleichen Patentfamilie, übereinstimmendes Dokument

2

EPO FORM 1503 03.82 (P04C03)

ANHANG ZUM EUROPÄISCHEN RECHERCHENBERICHT ÜBER DIE EUROPÄISCHE PATENTANMELDUNG NR. EP 11 15 9642

In diesem Anhang sind die Mitglieder der Patentfamilien der im obengenannten europäischen Recherchenbericht angeführten Patentdokumente angegeben.
Die Angaben über die Familienmitglieder entsprechen dem Stand der Datei des Europäischen Patentamts am
Diese Angaben dienen nur zur Unterrichtung und erfolgen ohne Gewähr.

06-02-2014

Im Recherchenbericht angeführtes Patentdokument	Datum der Veröffentlichung	Mitglied(er) der Patentfamilie	Datum der Veröffentlichung
EP 1127991 A2	29-08-2001	AT 272762 T	15-08-2004
		DE 10008369 A1	20-09-2001
		EP 1127991 A2	29-08-2001
DE 19526671 A1	23-01-1997	KEINE	
DE 3406017 A1	29-08-1985	KEINE	
CA 2198771 A1	27-08-1998	KEINE	
DE 202005000604 U1	24-05-2006	KEINE	
WO 2005061220 A1	07-07-2005	AT 412968 B	26-09-2005
		EP 1697124 A1	06-09-2006
		WO 2005061220 A1	07-07-2005

EPO FORM P0461

Für nähere Einzelheiten zu diesem Anhang : siehe Amtsblatt des Europäischen Patentamts, Nr.12/82