(19) Europäisches Patentamt
European Patent Office
Office européen des brevets

(11) Veröffentlichungsnummer: **0 177 955**
A3

(12) # EUROPÄISCHE PATENTANMELDUNG

(21) Anmeldenummer: **85112842.1**

(51) Int. Cl.[4]: **H 01 R 4/24**

(22) Anmeldetag: **10.10.85**

(30) Priorität: **12.10.84 DE 8430109 U**

(43) Veröffentlichungstag der Anmeldung:
16.04.86 Patentblatt 86/16

(88) Veröffentlichungstag des später veröffentlichten Recherchenberichts: **15.07.87**

(84) Benannte Vertragsstaaten:
DE FR GB IT

(71) Anmelder: **Patent-Treuhand-Gesellschaft für elektrische Glühlampen mbH**
Hellabrunner Strasse 1
D-8000 München 90(DE)

(72) Erfinder: **Rasch, Erhard, Dipl.-Phys.**
Egerweg 2
D-8012 Ottobrunn(DE)

(54) **Kontaktelement.**

(57) Zur Verbindung von lose geführten Stromzuführungen (12) mit einer Leiterplatte (10) dient ein Kontaktelement (1), das mittels angeformter Lötfahnen (2) mit der Leiterplatte (10) elektrisch-leitend verbunden ist und das zur Aufnahme der Stromzuführungen (12) mit mindestens einer Öffnung (6, 8) versehen ist, in der die Stromzuführungen (12) kraftschlüssig und kontaktierend eingeklemmt sind. Die Öffnungen (6, 8) weisen vorzugsweise die Form von Bohrungen auf, deren Durchmesser etwas kleiner als der der Stromzuführungen (12) ist. Eine Öffnung (6) ist mit einer der Außenkanten (4) des Kontaktelements (1) durch einen keilförmigen Einschnitt (5) verbunden, der sich bis zur zweiten Öffnung schlitzförmig fortsetzt. Das Kontaktelement ist insbesondere geeignet in elektronischen Vorschaltgeräten bei Kompaktniederdruckentladungslampen und macht das Befreien der Stromzuführungen (12) von Oxid überflüssig.

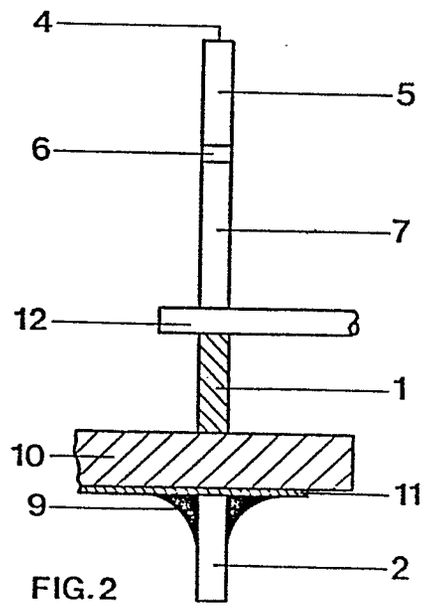

FIG. 2

EP 0 177 955 A3

Europäisches Patentamt

EUROPÄISCHER RECHERCHENBERICHT

0177955

Nummer der Anmeldung

EP 85 11 2842

EINSCHLÄGIGE DOKUMENTE

Kategorie	Kennzeichnung des Dokuments mit Angabe, soweit erforderlich, der maßgeblichen Teile	Betrifft Anspruch	KLASSIFIKATION DER ANMELDUNG (Int. Cl.4)
X	EP-A-0 053 219 (KRONE) * Seite 1, Zeile 7 - Seite 2, Zeile 2; Seite 3, Zeile 16 - Seite 4, Zeile 20; Figuren 1a,2a,3a,3b * ---	1,3,6,7	H 01 R 4/24
X	EP-A-0 045 153 (AMP) * Figur 1 * ---	1,3,6,7	
X	EP-A-0 034 000 (AMP) * Seite 1, Zeilen 2-15; Figur 1 * ---	1,3,6,7	
A	DE-B-1 259 992 (KRONE) * Spalte 2, Zeile 26 - Spalte 4, Zeile 2; Figuren 1,5,6 * ---	1,3,6,7	RECHERCHIERTE SACHGEBIETE (Int. Cl.4) H 01 R
A	EP-A-0 021 731 (AMP) * Figur 1 * ---	2-5	
A	EP-A-0 101 290 (MOLEX) * Figur 2 * ---	2-5	
A	DE-A-2 152 250 (AMP) * Figuren 1,2 * -----	1-5	

Der vorliegende Recherchenbericht wurde für alle Patentansprüche erstellt.

Recherchenort	Abschlußdatum der Recherche	Prüfer
DEN HAAG	15-04-1987	RATH

KATEGORIE DER GENANNTEN DOKUMENTE

X : von besonderer Bedeutung allein betrachtet
Y : von besonderer Bedeutung in Verbindung mit einer anderen Veröffentlichung derselben Kategorie
A : technologischer Hintergrund
O : nichtschriftliche Offenbarung
P : Zwischenliteratur
T : der Erfindung zugrunde liegende Theorien oder Grundsätze

E : älteres Patentdokument, das jedoch erst am oder nach dem Anmeldedatum veröffentlicht worden ist
D : in der Anmeldung angeführtes Dokument
L : aus andern Gründen angeführtes Dokument

& : Mitglied der gleichen Patentfamilie, übereinstimmendes Dokument