(19) Europäisches Patentamt
European Patent Office
Office européen des brevets

(11) Veröffentlichungsnummer: **0 360 336 A3**

(12) EUROPÄISCHE PATENTANMELDUNG

(21) Anmeldenummer: **89202323.5**

(51) Int. Cl.5: **G09F 7/00**

(22) Anmeldetag: **15.09.89**

(30) Priorität: **19.09.88 NL 8802309**

(43) Veröffentlichungstag der Anmeldung:
28.03.90 Patentblatt 90/13

(84) Benannte Vertragsstaaten:
AT BE CH DE ES FR GB GR IT LI LU NL SE

(88) Veröffentlichungstag des später veröffentlichten Recherchenberichts: **02.01.92 Patentblatt 92/01**

(71) Anmelder: **MOONS & VAN HOOF v.o.f.**
Boschdijk 163
NL-5612 HB Eindhoven(NL)

(72) Erfinder: **Moons, Mathias Theodorus Maria**
Brouwershei 21
NL-5508 CL Veldhoven(NL)

(74) Vertreter: **Siemens, Andreas Meinhard Ernest, Dipl.-Ing.**
SIEMENS & CIE. Roskam 8
NL-4813 GZ Breda(NL)

(54) Informationstafel mit Aufhänge- und Aufsetzvorrichtungen.

(57) Informationstafel für Angaben über Produkte, bestehend aus einem Schild mit leerem Raum und einer Fläche mit durchgestanztem Muster von Löchern zur Bildung von Buchstaben und Zahlen, und einer Aufhänge- und Aufsetzvorrichtung für aufschiebende Anbringung.

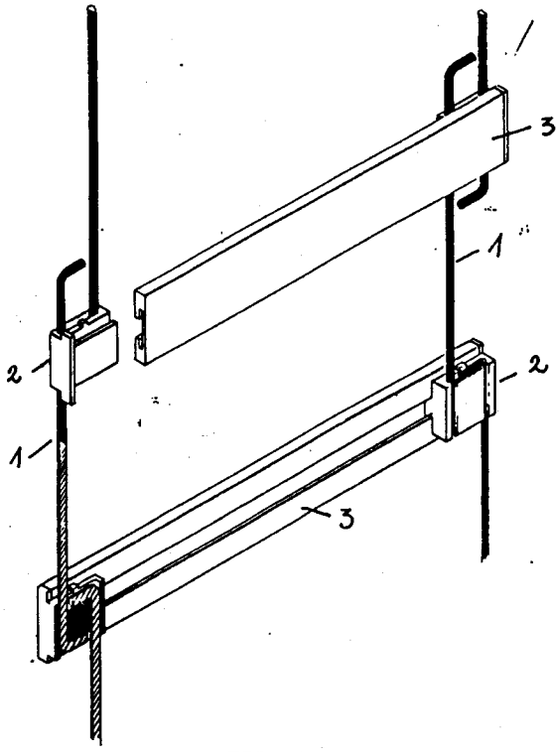

FIG. 1

EP 0 360 336 A3

Europäisches Patentamt

EUROPÄISCHER RECHERCHENBERICHT

Nummer der Anmeldung

EP 89 20 2323

EINSCHLÄGIGE DOKUMENTE

Kategorie	Kennzeichnung des Dokuments mit Angabe, soweit erforderlich, der maßgeblichen Teile	Betrifft Anspruch	KLASSIFIKATION DER ANMELDUNG (Int. Cl.5)
A	GB-A- 26 804 (WILLIAMS)(A.D. 1909) * Seite 2, Zeilen 19-33; Figuren 1-2 * ---	1	G 09 F 7/00
A	FR-A- 573 120 (AUBERGER) * Seite 2, Zeilen 25-48; Seite 2, Zeile 66 - Seite 3, Zeile 15; Figuren 1,3 * ---	1	
A,P	EP-A-0 328 204 (EURO-ROUTING) * Das ganze Dokument * -----	1	

RECHERCHIERTE SACHGEBIETE (Int. Cl.5)

G 09 F

~~Der vorliegende Recherchenbericht wurde für alle Patentansprüche erstellt~~

Recherchenort	Abschlußdatum der Recherche	Prüfer
DEN HAAG	16-05-1991	BRIDAULT A.A.Y.

KATEGORIE DER GENANNTEN DOKUMENTE

X : von besonderer Bedeutung allein betrachtet
Y : von besonderer Bedeutung in Verbindung mit einer anderen Veröffentlichung derselben Kategorie
A : technologischer Hintergrund
O : nichtschriftliche Offenbarung
P : Zwischenliteratur

T : der Erfindung zugrunde liegende Theorien oder Grundsätze
E : älteres Patentdokument, das jedoch erst am oder nach dem Anmeldedatum veröffentlicht worden ist
D : in der Anmeldung angeführtes Dokument
L : aus andern Gründen angeführtes Dokument

& : Mitglied der gleichen Patentfamilie, übereinstimmendes Dokument

Europäisches
Patentamt

GEBÜHRENPFLICHTIGE PATENTANSPRÜCHE

Die vorliegende europäische Patentanmeldung enthielt bei ihrer Einreichung mehr als zehn Patentansprüche.

☐ Alle Anspruchsgebühren wurden innerhalb der vorgeschriebenen Frist entrichtet. Der vorliegende europäische Recherchenbericht wurde für alle Patentansprüche erstellt.

☐ Nur ein Teil der Anspruchsgebühren wurde innerhalb der vorgeschriebenen Frist entrichtet. Der vorliegende europäische Recherchenbericht wurde für die ersten zehn sowie für jene Patentansprüche erstellt für die Anspruchsgebühren entrichtet wurden,

nämlich Patentansprüche:

☐ Keine der Anspruchsgebühren wurde innerhalb der vorgeschriebenen Frist entrichtet. Der vorliegende europäische Recherchenbericht wurde für die ersten zehn Patentansprüche erstellt.

X MANGELNDE EINHEITLICHKEIT DER ERFINDUNG

Nach Auffassung der Recherchenabteilung entspricht die vorliegende europäische Patentanmeldung nicht den Anforderungen an die Einheitlichkeit der Erfindung; sie enthält mehrere Erfindungen oder Gruppen von Erfindungen,
nämlich:

Siehe Blatt -B-

☐ Alle weiteren Recherchengebühren wurden innerhalb der gesetzten Frist entrichtet. Der vorliegende europäische Recherchenbericht wurde für alle Patentansprüche erstellt.

☐ Nur ein Teil der weiteren Recherchengebühren wurde innerhalb der gesetzten Frist entrichtet. Der vorliegende europäische Recherchenbericht wurde für die Teile der Anmeldung erstellt, die sich auf Erfindungen beziehen, für die Recherchengebühren entrichtet worden sind,

nämlich Patentansprüche:

☒ Keine der weiteren Recherchengebühren wurde innerhalb der gesetzten Frist entrichtet. Der vorliegende europäische Recherchenbericht wurde für die Teile der Anmeldung erstellt, die sich auf die zuerst in den Patentansprüchen erwähnte Erfindung beziehen,

nämlich Patentansprüche: 1

MANGELNDE EINHEITLICHKEIT DER ERFINDUNG

Nach Auffassung der Recherchenabteilung entspricht die vorliegende europäische Patentanmeldung nicht den Anforderungen an die Einheitlichkeit der Erfindung; sie enthält mehrere Erfindungen oder Gruppen von Erfindungen,
nämlich:

1. Patentanspruch 1: In einer aus metallischen Abstandhaltesangen bestehenden Aufhängevorrichtung befestigte Informationstafel.

2. Patentanspruch 2: In einem Aufsetz- oder Aufhängeklötzchen geklemmte Informationstafel.