(19) Europäisches Patentamt
European Patent Office
Office européen des brevets

(11) EP 0 850 727 A3

(12) **EUROPÄISCHE PATENTANMELDUNG**

(88) Veröffentlichungstag A3:
11.11.1998 Patentblatt 1998/46

(43) Veröffentlichungstag A2:
01.07.1998 Patentblatt 1998/27

(21) Anmeldenummer: **97123037.0**

(22) Anmeldetag: **31.12.1997**

(51) Int. Cl.[6]: **B24C 5/02**, B24C 7/00

(84) Benannte Vertragsstaaten:
AT BE CH DE DK ES FI FR GB GR IE IT LI LU MC NL PT SE
Benannte Erstreckungsstaaten:
AL LT LV MK RO SI

(30) Priorität: **31.12.1996 DE 19654779**

(71) Anmelder: **Bauer, Josef**
20457 Hamburg (DE)

(72) Erfinder: **Bauer, Josef**
20457 Hamburg (DE)

(74) Vertreter:
Walter, Helmut, Dipl.-Ing.
Aubinger Strasse 81
81243 München (DE)

(54) **Strahlpistole für die Nassstrahlung**

(57) Strahlpistole mit integrierten manuell zu betätigenden Steuerblock, der einerseits die Komponentenzufuhr zu der Strahlpistole regelt, andererseits auf ein Umschaltventil einwirkt, um mittels dieses Umschaltventils entweder in dessen einen Endstellung die Flüssigkeit in eine in die Auslaßdüse für Strahlgut, Gas und Flüssigkeit integrierte Mischkammer gelangen zu lassen, worin deren Zumischung zum Granulat-Gasgemisch und die Aufbereitung als Arbeitsstrahl aus Gas, Flüssigkeit und Granulat in der Weise erfolgt, daß die Zumischung der Flüssigkeit zum Granulat-Gasgemisch tangential zur Strömungsrichtung des Granulat-Gasgemisches erfolgt, sodaß der Arbeitsstrahl beim Austritt aus der Düse sowohl eine axiale Strömungskomponente als auch eine Rotationskomponente um seine Strömungslängsachse hat, oder mittels des Umschaltventiles in dessen anderen Endstellung die Flüssigkeit direkt in eine Flüssigkeitsstrahldüse gelangen zu lassen, mittels der der Flüssigkeitsstrahl ohne Gas- und Granulatkomponente zum Einsatz kommt.

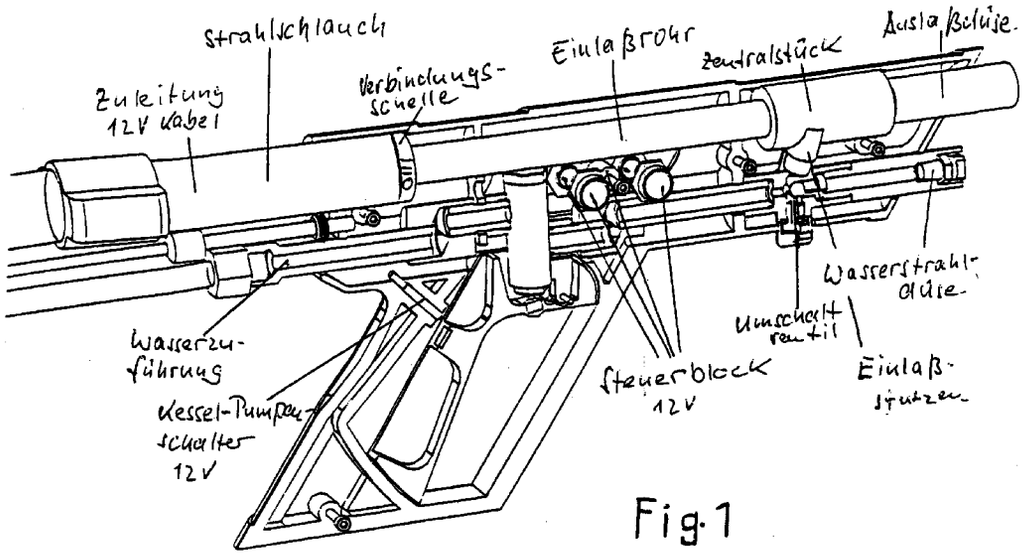

Fig. 1

EP 0 850 727 A3

Europäisches Patentamt

EUROPÄISCHER RECHERCHENBERICHT

Nummer der Anmeldung
EP 97 12 3037

EINSCHLÄGIGE DOKUMENTE

Kategorie	Kennzeichnung des Dokuments mit Angabe, soweit erforderlich, der maßgeblichen Teile	Betrifft Anspruch	KLASSIFIKATION DER ANMELDUNG (Int.Cl.6)
Y	DE 296 07 056 U (SZUECS JOHANN ;GRIES JOSEF (DE)) 18. Juli 1996 * Seite 9 - Seite 10, Absatz 2 * * Seite 12, Absatz 2; Abbildungen 1,3 * ---	1	B24C5/02 B24C7/00
Y	WO 94 27785 A (CAROLINA EQUIP SUPPLY ;BAILEY DONALD C (US)) 8. Dezember 1994 * Seite 20, Zeile 5-16 * * Seite 47, letzter Absatz; Abbildungen 2,4,13,18 * ---	1	
A	FR 2 709 257 A (VIEL JEAN PIERRE) 3. März 1995 * das ganze Dokument * ---	1	
A	DE 88 01 677 U (BAUER) 11. Mai 1988 * das ganze Dokument * ---	1	
A	US 3 858 358 A (LUX WILLIAM) 7. Januar 1975 * das ganze Dokument * ---	1	RECHERCHIERTE SACHGEBIETE (Int.Cl.6)
A	US 4 821 467 A (WOODSON JERRY P ET AL) 18. April 1989 * das ganze Dokument * ---	1	B24C
A	US 5 024 029 A (ABBOTT KENNETH E ET AL) 18. Juni 1991 * Spalte 7, Zeile 25-54; Abbildung 3 * -----	1	

Der vorliegende Recherchenbericht wurde für alle Patentansprüche erstellt

Recherchenort	Abschlußdatum der Recherche	Prüfer
DEN HAAG	16. September 1998	Petersson, M.

KATEGORIE DER GENANNTEN DOKUMENTE

X : von besonderer Bedeutung allein betrachtet
Y : von besonderer Bedeutung in Verbindung mit einer anderen Veröffentlichung derselben Kategorie
A : technologischer Hintergrund
O : nichtschriftliche Offenbarung
P : Zwischenliteratur

T : der Erfindung zugrunde liegende Theorien oder Grundsätze
E : älteres Patentdokument, das jedoch erst am oder nach dem Anmeldedatum veröffentlicht worden ist
D : in der Anmeldung angeführtes Dokument
L : aus anderen Gründen angeführtes Dokument

& : Mitglied der gleichen Patentfamilie, übereinstimmendes Dokument

EPO FORM 1503 03.82 (P04C03)