(19) Europäisches Patentamt
European Patent Office
Office européen des brevets

(11) EP 1 217 277 A8

(12) **KORRIGIERTE EUROPÄISCHE PATENTANMELDUNG**
Hinweis: Bibliographie entspricht dem neuesten Stand

(15) Korrekturinformation:
Korrigierte Fassung Nr. 1 (W1 A1)
INID code(s) 72

(51) Int Cl.[7]: **F16L 3/26**, H02G 3/04

(48) Corrigendum ausgegeben am:
04.12.2002 Patentblatt 2002/49

(43) Veröffentlichungstag:
26.06.2002 Patentblatt 2002/26

(21) Anmeldenummer: **01130157.9**

(22) Anmeldetag: **19.12.2001**

(84) Benannte Vertragsstaaten:
AT BE CH CY DE DK ES FI FR GB GR IE IT LI LU MC NL PT SE TR
Benannte Erstreckungsstaaten:
AL LT LV MK RO SI

(30) Priorität: **23.12.2000 DE 10065166**

(71) Anmelder: **gabo Systemtechnik GmbH**
94559 Niederwinkling (DE)

(72) Erfinder:
- **Schaarschmidt, Dieter H.**
85716 Unterschleissheim (DE)
- **Loibl, Christian**
94327 Bogen (DE)

(54) **Installationskanal**

(57) Die Erfindung betrifft einen Installationskanal (K) für die Verlegung von Leitungen (8) für erwärmte Fließmedien, wie beispielsweise Heizleitungen oder dergl., in einem oberen Kanalteil (1a) und von Elektroleitungen (9,10) in einem unteren (1b), vom oberen Kanalteil (11) ggfl. durch einen Trennsteg, -wand (4) oder dergl. abgeteilten Kanalteil, wobei die Rückwand (2), der Trennsteg (4) zwischen beiden Kanalteilen (1a,1b), ggfl. die Kanalabdeckung/en (5) sowie der Boden (3) des Installationskanals (K) mit Ventilationsöffnungen (12), z. B. Löchern, Schlitzen etc. versehen sind, um eine gute Durchlüftung und damit Abführung der, besonders im oberen Kanalteil (11) durch die erwärmten Fließmedien entstehenden, Wärme sicher zu stellen.

Fig. 1

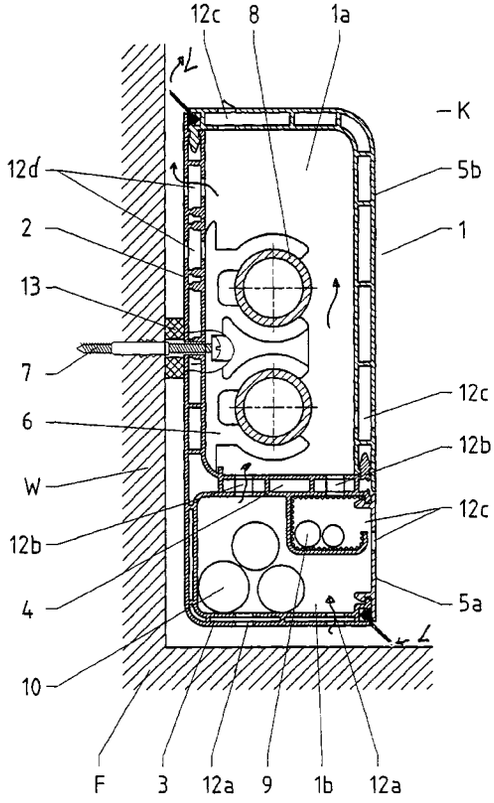

EP 1 217 277 A8