(19) Europäisches Patentamt
European Patent Office
Office européen des brevets

(11) EP 1 226 855 A3

(12) EUROPÄISCHE PATENTANMELDUNG

(88) Veröffentlichungstag A3:
12.11.2003 Patentblatt 2003/46

(43) Veröffentlichungstag A2:
31.07.2002 Patentblatt 2002/31

(51) Int Cl.[7]: **A63H 17/00**

(21) Anmeldenummer: **01124661.8**

(22) Anmeldetag: **16.10.2001**

(84) Benannte Vertragsstaaten:
AT BE CH CY DE DK ES FI FR GB GR IE IT LI LU MC NL PT SE TR
Benannte Erstreckungsstaaten:
AL LT LV MK RO SI

(30) Priorität: **30.01.2001 DE 20101665 U**

(71) Anmelder: **Bruder Spielwaren GmbH + Co. KG**
90768 Fürth (DE)

(72) Erfinder: **Bruder, Paul Heinz**
90655 Seukendorf (DE)

(74) Vertreter: **Schneck, Herbert, Dipl.-Phys., Dr. et al**
Rau, Schneck & Hübner
Patentanwälte
Königstrasse 2
90402 Nürnberg (DE)

(54) Spielzeug-Kreiselschwader-Anhänger

(57) Ein Spielzeug-Kreiselschwader-Anhänger, insbesondere aus Kunststoff-Spritzgußmaterial, umfaßt einen an ein Zugfahrzeug anhängbaren Trägerrahmen (1), ein Fahrgestell (4), auf dem der Trägerrahmen (1) angeordnet ist, mindestens einen Schwaderkreisel (7), der einen Ausleger (8) zur Anbindung an den Trägerrahmen (1), einen am Ausleger (8) um eine vertikale Achse (10) drehbar gelagerten Rotor (11) mit einer Vielzahl von radialen Armen (12) und an deren Enden angebrachten Förderrechen (13), sowie einen am Ausleger (8) gelagerten Reibradantrieb (18) mit auf dem Fahruntergrund (B) abrollenden Reibrad (17) für den Rotor (11) aufweist.

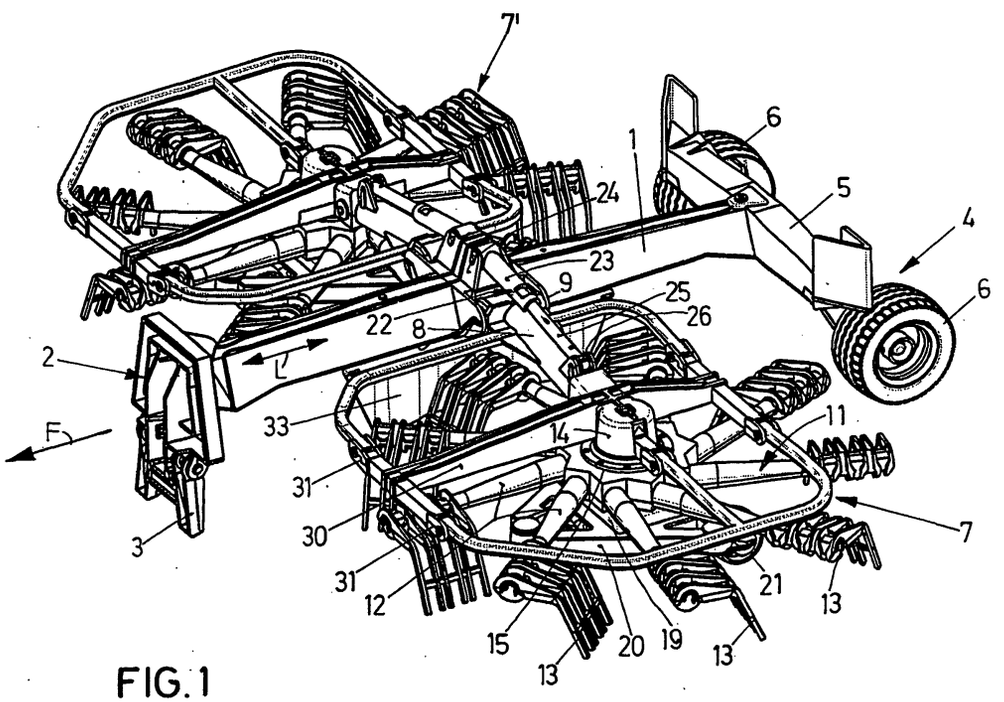

FIG.1

EP 1 226 855 A3

Europäisches Patentamt

EUROPÄISCHER RECHERCHENBERICHT

Nummer der Anmeldung
EP 01 12 4661

EINSCHLÄGIGE DOKUMENTE

Kategorie	Kennzeichnung des Dokuments mit Angabe, soweit erforderlich, der maßgeblichen Teile	Betrifft Anspruch	KLASSIFIKATION DER ANMELDUNG (Int.Cl.7)
A	EP 1 060 773 A (BRUDER SPIELWAREN GMBH & CO KG) 20. Dezember 2000 (2000-12-20) * das ganze Dokument * ---	1	A63H17/00
A	EP 0 856 342 A (BRUDER SPIELWAREN GMBH & CO KG) 5. August 1998 (1998-08-05) * das ganze Dokument * ---	1	
A	DE 91 07 251 U (FRANZ, SCHNEIDER) 8. August 1991 (1991-08-08) * das ganze Dokument * -----	1	

RECHERCHIERTE SACHGEBIETE (Int.Cl.7)

A63H

Der vorliegende Recherchenbericht wurde für alle Patentansprüche erstellt

Recherchenort	Abschlußdatum der Recherche	Prüfer
MÜNCHEN	22. September 2003	Lucas, P

KATEGORIE DER GENANNTEN DOKUMENTE

X : von besonderer Bedeutung allein betrachtet
Y : von besonderer Bedeutung in Verbindung mit einer anderen Veröffentlichung derselben Kategorie
A : technologischer Hintergrund
O : nichtschriftliche Offenbarung
P : Zwischenliteratur

T : der Erfindung zugrunde liegende Theorien oder Grundsätze
E : älteres Patentdokument, das jedoch erst am oder nach dem Anmeldedatum veröffentlicht worden ist
D : in der Anmeldung angeführtes Dokument
L : aus anderen Gründen angeführtes Dokument
.....
& : Mitglied der gleichen Patentfamilie, übereinstimmendes Dokument

EPO FORM 1503 03.82 (P04C03)

ANHANG ZUM EUROPÄISCHEN RECHERCHENBERICHT ÜBER DIE EUROPÄISCHE PATENTANMELDUNG NR. EP 01 12 4661

In diesem Anhang sind die Mitglieder der Patentfamilien der im obengenannten europäischen Recherchenbericht angeführten Patentdokumente angegeben.
Die Angaben über die Familienmitglieder entsprechen dem Stand der Datei des Europäischen Patentamts am
Diese Angaben dienen nur zur Unterrichtung und erfolgen ohne Gewähr.

22-09-2003

Im Recherchenbericht angeführtes Patentdokument		Datum der Veröffentlichung	Mitglied(er) der Patentfamilie		Datum der Veröffentlichung
EP 1060773	A	20-12-2000	DE	29910295 U1	23-09-1999
			EP	1060773 A2	20-12-2000
EP 0856342	A	05-08-1998	DE	29701360 U1	30-04-1997
			AT	196099 T	15-09-2000
			DE	59702312 D1	12-10-2000
			EP	0856342 A1	05-08-1998
			ES	2151703 T3	01-01-2001
DE 9107251	U	08-08-1991	DE	9107251 U1	08-08-1991

EPO FORM P0461

Für nähere Einzelheiten zu diesem Anhang : siehe Amtsblatt des Europäischen Patentamts, Nr.12/82