(19) Europäisches Patentamt
European Patent Office
Office européen des brevets

(11) EP 3 524 962 A8

(12) **KORRIGIERTE EUROPÄISCHE PATENTANMELDUNG**

(15) Korrekturinformation:
Korrigierte Fassung Nr. 1 (W1 A1)
Korrekturen, siehe
Bibliographie INID code(s) 30, 71

(48) Corrigendum ausgegeben am:
16.10.2019 Patentblatt 2019/42

(43) Veröffentlichungstag:
14.08.2019 Patentblatt 2019/33

(21) Anmeldenummer: **19157662.8**

(22) Anmeldetag: **07.12.2016**

(51) Int Cl.:
G01N 21/17 *(2006.01)*
A61B 5/145 *(2006.01)*
G01N 33/49 *(2006.01)*
A61B 5/00 *(2006.01)*
G01N 33/66 *(2006.01)*
G01N 21/33 *(2006.01)*
G01N 21/552 *(2014.01)*
A61B 5/1455 *(2006.01)*
G01N 21/63 *(2006.01)*
G01N 21/55 *(2014.01)*
G01N 21/3563 *(2014.01)*
G01N 33/483 *(2006.01)*

(84) Benannte Vertragsstaaten:
AL AT BE BG CH CY CZ DE DK EE ES FI FR GB GR HR HU IE IS IT LI LT LU LV MC MK MT NL NO PL PT RO RS SE SI SK SM TR

(30) Priorität: **02.08.2016 DE 102016214262**
19.08.2016 DE 102016215580
09.12.2015 PCT/DE2015/200532

(62) Dokumentnummer(n) der früheren Anmeldung(en) nach Art. 76 EPÜ:
16822616.5 / 3 359 949

(71) Anmelder: **DiaMonTech GmbH**
10245 Berlin (DE)

(72) Erfinder:
- **BAUER, Alexander**
  61440 Oberursel (DE)
- **HERTZBERG, Otto**
  60318 Frankfurt am Main (DE)
- **LUBINSKI, Thorsten**
  10245 Berlin (DE)

(74) Vertreter: **Lucke, Andreas**
Boehmert & Boehmert
Anwaltspartnerschaft mbB
Pettenkoferstrasse 22
80336 München (DE)

Bemerkungen:
Diese Anmeldung ist am 18-02-2019 als Teilanmeldung zu der unter INID-Code 62 erwähnten Anmeldung eingereicht worden.

(54) **VORRICHTUNG UND VERFAHREN ZUM ANALYSIEREN EINES STOFFS**

(57) Die Erfindung bezieht sich unter anderem auf eine Vorrichtung (10) zum Analysieren eines Stoffes (101) mit einer Anregungssendeeinrichtung (100) zum Erzeugen mindestens eines elektromagnetischen Anregungsstrahls (SA), insbesondere Anregungs-Lichtstrahls, mit zumindest einer Anregungswellenlänge, einer Detektionseinrichtung (106) zur Detektion eines Reaktionssignals (SR) und einer Einrichtung (107) zum Analysieren des Stoffes anhand des detektierten Reaktionssignals (SR).

EP 3 524 962 A8

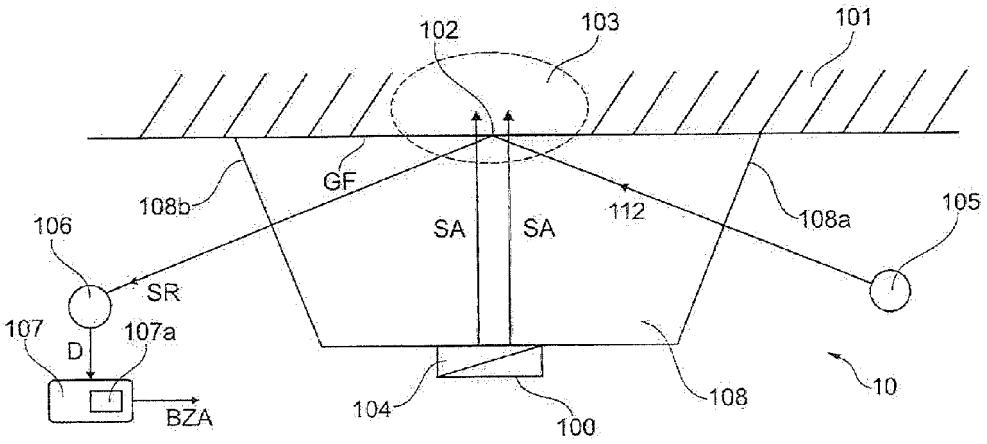
102
103
101
GF
108b
112
108a
105
106
SA
SA
SR
107
107a
D
BZA
104
100
108
10

Fig. 1